RB Cortena Serien

Kompaktpanna för pellets

by Lindquist Heating

Nya Cortena Serien
En kompakt allt-i-ett-lösning för pellets

RB Cortena Serien är designad för att passa hus med begränsat installationsutrymme och även som backup eller spetslast för t.ex. system med värmepump som behöver extra värme när det blir kallt. Detta är en plug & play lösning där allt är förberett för enklast möjliga installation och innehåller alla delar som behövs. Pannan har integrerat expansionskärl, inbyggd cirkulationspump, modulbaserad brännare och färdig rördragning – allt för att ta så liten plats som möjligt.

Det interna pelletsförrådet rymmer 100L vilket ger längre gångtid mellan påfyllningarna. Automatisk rengöring av brännarmodulen innebär hög bekvämlighet och optimala driftförhållanden. Pannan behöver således inte öppnas förrän det är dags att tömma asklådan.

RB Cortena pannorna är som standard fullt utrustade ur säkerhetsperspektiv. Övertrycksventiler för brännkammaren finns för att förhindra skador vid eventuella gasövertryck, säkerhetsventil för övertryck på vattensidan. Barnsäkra luckor. Tittglas för att kontrollera förbränning och drift inne i brännkammaren.

Stor vikt har lagts vid underhåll. Cortena serien är utrustad med en modulär brännare som oftast återfinns på större pannor. Konstruktionen gör det enkelt att plocka lös brännaren och serva och underhålla vilket underlättar arbetet. Rengöring av brännaren sköts automatiskt av en patenterad askskrapa. Sotning utförs enkelt från utsidan av pannan med hjälp av ett handtag.

Detaljer

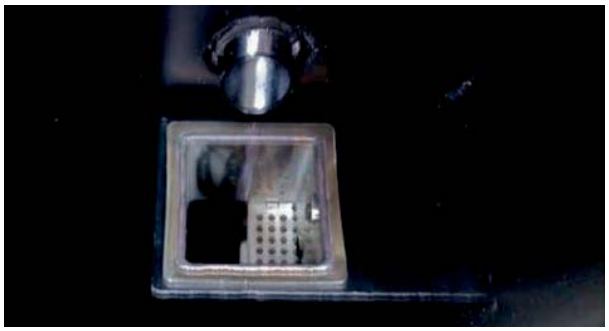

Modulär brännare med automatisk askskrapa:
Detta är en förstklassig patenterad lösning som förlänger underhållsintervallet avsevärt på pannan. Skrapan håller rent och optimerar driften för bästa driftsäkerhet och ekonomi.

Modulerande sugande fläkt:
Högeffektiv sugande rökgasfläkt garanterar att det alltid är undertryck i pannan och höjer säkerhetsnivån avsevärt. Lösningen eliminerar helt risken för bakvärme/bakbrand.

Förhöjd säkerhet:
Dubbla gasövertrycksventiler, barnsäkra lås på luckor och värmeresistenta kabelskydd är bara några exempel på det långt tagna säkerhetsarbetet.

Allt- i – ett - system
Cortena levereras med inbyggt expansion kärl, cirkulationspump samt att allt är färdigt att koppla in. Det är en sann PLUG & PLAY lösning som sparar otroligt mycket tid vid installation.

Stort bränslemagasin
Cortena har ett 100L stort magasin för pellets och erbjuder en lång drifttid för denna klassens pannor. Luckan är vändbar åt valfritt håll beroende på kundens preferens. Om man har krav på mer bränslevolym kan man komplettera med ett fristående magasin.

Bekväm rengöring
Ett stort askfat under brännaren tillåter enkel urtagning av askan som genereras från brännaren och askskrapan. Konvektionstuberna rengörs enkelt genom att med handtaget dra spiralerna upp och ner några gånger utan att behöva öppna pannan för detta. Enkelt – Rent & Smidigt

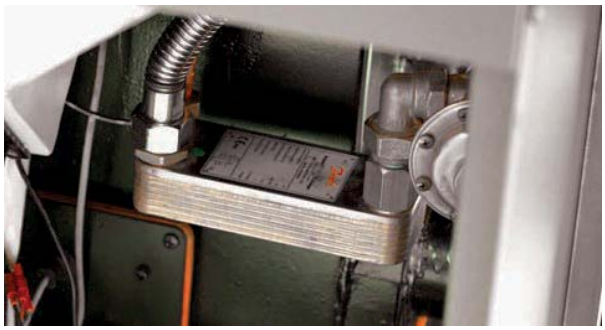

Tappvarmvatten
Cortena kan beställas med värmeväxlare för tappvarmvatten. Detta är ett tillbehör som inte ingår i standardutrustningen.

Friskluftintag
Om rummet saknar tillräcklig ventilation eller lufttillförsel kan en slang eller ett rör anslutas för att ta förbränningsluften från ett annat rum eller utomhus. (mycket användbart i passivhus)

Tekniska data

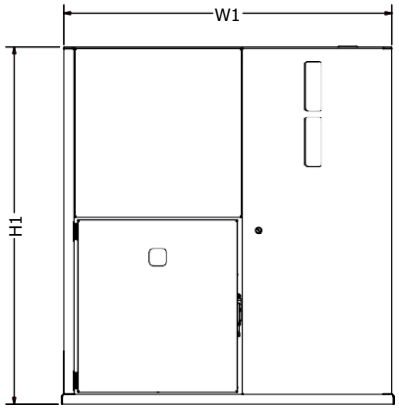

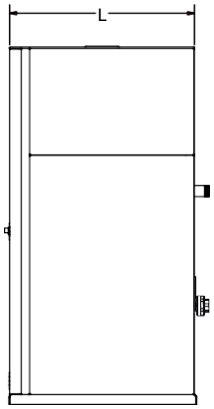

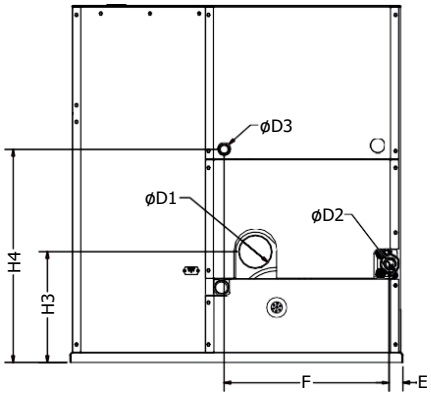

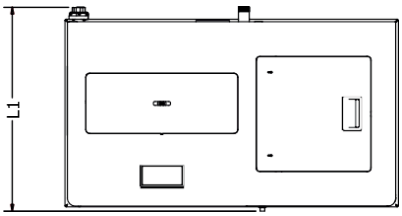
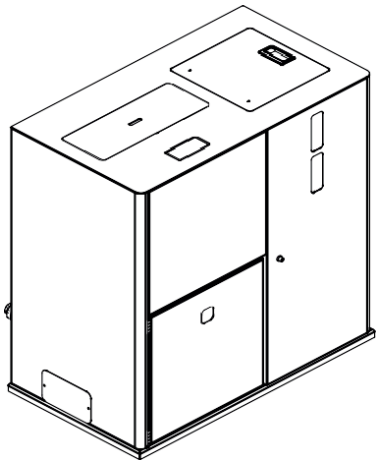
TEFKNISKA SPECIFIKATIONER CORTENA				PANNA
				CR-23
KAPACITET	Nominell-Minimum effekt		kW	23 - 6,9
			kcal/h	19.780- 5.934
	Direkt verkningsgrad full last		%	>90%
	Bränslemagasin		L	100
			kg	65
DRIFTFÖRHÅLLANDEN	Övre säkerhetstemperatur		°C	95
	Max. drift temperature		°C	80
	Min. Water Return Temperatur		°C	55
	Drift / testat tryck		bar	1,5 - 4
	Elektrisk anslutning		-	230 Vac , 50 Hz
	Dragbehov (vacuum)		Pa	-10
	Bränsle typ		-	Ø6 mm Premium Kvalitet, EN Plus A1
	Ungefärlig bränsleförbrukning	Vid full- eller dellast	kg/h	5,4 - 1,62
DIMENSIONER	A_1 &A_2 Total Bredd		mm	575 - 590
	B Längd		mm	790 ± 3
	H Pannans höjd		mm	1090
	ØD_1 Skorstensanslutning (Inner-Ytter diameter)		mm	
	Skorstensanslutning	F & H_1 Position & Höjd	mm	155 - 338
	Pannans torrvikt och emballerad fraktvikt		kg	204,5 - 225
	Fraktdimensioner (bredd x längd x höjd)		mm	695x820x1250
ANSLUTNINGAR	Utgående vattenanslutning	ØD_2 Diameter	inch	1''
		C & H_2 Position & Höjd	mm	253 - 650
	Ingående vattenanslutning	ØD_3 Diameter	inch	1''
		E & H_3 Position & Höjd	mm	253 - 300
	Expansion Kärl Volym		lt	8
	Vattenvolym		lt	62